BESSEY

Simplesmente Melhor.

BESSEY
Novidades 2022

Grampos para mesas multifunções

Maior alcance

A sua oficina sempre consigo

As ferramentas de aperto são indispensáveis quando se trabalha em mesas multifunções e a BESSEY dispõe de várias soluções na sua linha de produtos. Para além de grampos de mesa em aço de qualidade comprovada e grampos de aperto rápido variáveis com adaptador de fixação especial, a linha também inclui um grampo de alavanca especial em magnésio de alta tecnologia e um novo jogo de grampos de tração horizontal. Por muito diferentes que estas ferramentas de aperto BESSEY sejam com os seus pontos fortes individuais, todas se caracterizam pela máxima facilidade de utilização e construção estável. Com estes ajudantes práticos, é possível trabalhar de forma rápida e precisa em mesas multifunções.

Fixação segura e precisa na estação de trabalho

Simplesmente Melhor.

Grampo de tração horizontal para mesas multifunções WNS-SET-MFT

Nº de pedido	Ø	Conteúdo/unidade			
	mm		kg	Pza.	V3
WNS-SET-MFT	20	2 x grampo de tração horizontal 2 x batentes 4 x porca moldada	0,81	8	

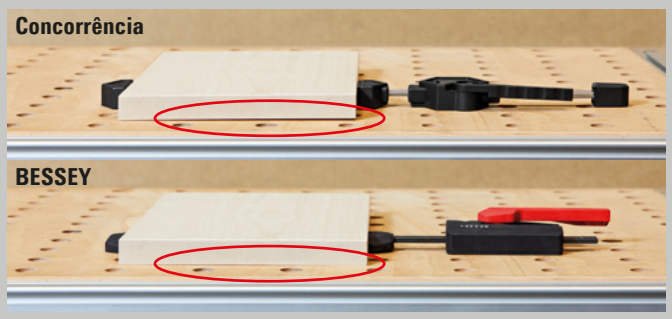

YouTube ►

- Força de aperto até 750 N
- Para utilizar em mesas multifunções Festool MFT e Sortimo WorkMo com diâmetro do furo de 20 mm e placa com largura mín. de 19 mm
- Fixação rápida graças à alavanca lateral
- Permite trabalhar toda a superfície da peça – mesmo peças redondas e planas
- Mecanismo de tração patenteado evita que a peça se movimente na superfície da mesa – mesmo sem parafusos de fixação
- O batente BH-MFT também pode ser usado como batente universal para peças de trabalho

Batentes para mesas multifunções BH-MFT

Nº de pedido	Ø	Conteúdo/unidade			
	mm		kg	Pza.	V3
BH-MFT	20	4 x batentes 4 x porca moldada	0,24	1	

- Acessórios para grampo de tração horizontal BESSEY WNS-SET-MFT
- Para utilizar em mesas multifunções Festool MFT e Sortimo WorkMo com diâmetro do furo de 20 mm e placa com largura mín. de 19 mm
- Também pode ser usado como batente universal para peças de trabalho

Grampo de aperto rápido para mesas multifunções TW-KLI

Nº de pedido	Ø	Abertura	Alcance	Perfil			
	mm	mm	mm	mm	kg	Pza.	V3
TW20-15-8-KLI	20	150	80	20 x 5	0,30	10	

- Força de aperto até 500 N
- Utilização em mesas multifunções com sistema de 20 furos
- Mordente móvel estável feito de magnésio leve para fixação rápida e à prova de vibrações
- Perfil de aço de qualidade estirado a frio para fixação de mola e elástica

Conjunto de grampos de bancada monomanual EZR15-6SET

Apertar com uma mão em perfis e em mesas

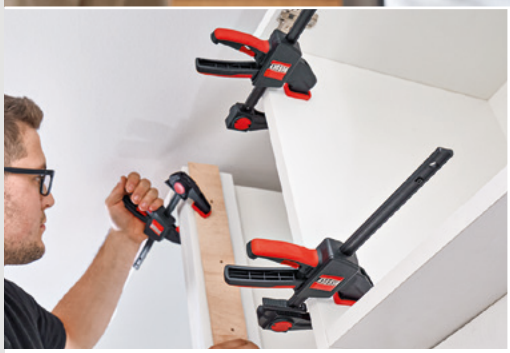

Para ombreiras e muito mais

Alguns utilizadores vão mesmo ficar surpreendidos: o novo modelo ERZ amplia a gama da BESSEY de grampos de mesa de alta qualidade com uma versão monomanual. Para além disso, pode ser usado para muitas outras finalidades. Graças às inúmeras possibilidades de encaixe da parte superior e do adaptador sem recorrer a ferramentas, aumenta as possibilidades de uso dos grampos: para apertar ou expandir normalmente, ou em trabalhos de fixação abrangentes, empurrando o adaptador para a parte superior ou inferior.

Conjunto de grampos de bancada monomanual EZR15-6SET

Um grampo com inúmeras possibilidades

Simplesmente Melhor.

Versatilidade

Este grampo oferece variadas possibilidades de utilização:

- com adaptador na parte inferior e parte superior invertida para fixação segura de calhas guia das marcas Festool, Protool, Metabo, Makita, Hitachi/Hikoki, Dewalt, etc. e para aperto em perfis, bem como em mesas de trabalho
- com adaptador na parte superior ou inferior para aperto abrangente
- com ou sem adaptador para aperto e expansão

Conforto

Manuseamento ergonómico e seguro graças a uma tecnologia sofisticada:

- graças ao punho em plástico bicomponente com alavanca por trás da calha para um acesso seguro de ambos os lados
- graças à alavanca de desbloqueio integrada no punho para um ajuste rápido do mordente móvel e para soltar o grampo
- graças ao prisma em cruz integrado nas tampas de proteção de plástico para fixação segura de peças redondas, pontiagudas e com arestas

YouTube ►

Robustez

Design moderno aliado a longevidade:

- graças aos materiais de elevada qualidade, como poliamida reforçada com fibra de vidro para a parte superior e inferior, bem como aço temperado e polido para a calha de perfil oco
- graças ao invólucro de plástico para proteção do mecanismo

Grampo de bancada mono-manual EZR

Nº de pedido	Abertura	Alcance	Expansão	Perfil	Conteú-do/ unidade	kg	Pza.	V3
	mm	mm	mm	mm				
EZR15-6SET	150	60	120-310	14 x 5	2 x EZR15-6	0,88	8	

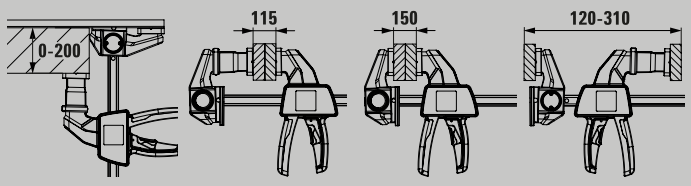

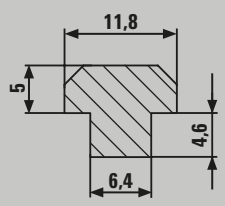

- Com guia especial na parte superior para ranhuras 12 x 6,5 mm a 12 x 8 mm
- Utilização com adaptador na parte inferior e parte superior invertida para fixação segura das calhas guia das marcas Festool, Protool, Metabo, Makita, Hitachi/Hikoki, Dewalt, etc. e para o aperto em perfis, bem como em mesas de trabalho
- Utilização com adaptador na parte superior ou inferior para aperto abrangente
- Utilização com ou sem adaptador – para apertar ou expandir
- Força de aperto até 750 N
- Punho em plástico bicomponente ergonómico com alavanca de bombeamento por trás da calha
- Embalagem de cartão para expositor

Série de grampos de aperto monomanual EZ

Aperto e expansão com uma só mão

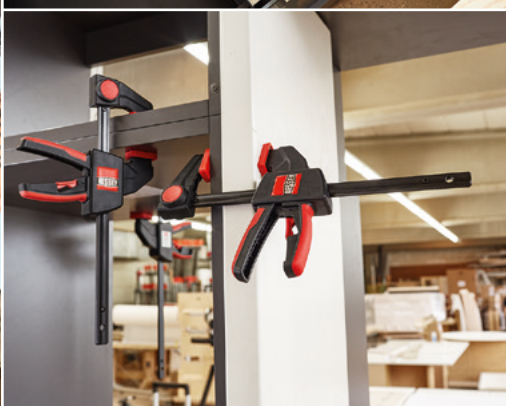

Algo para todos

Os grampos monomanuais de alta qualidade da BESSEY estão agora disponíveis com uma opção extra: para além de EHZ, EZS e DUO, os trabalhadores podem optar entre quatro tamanhos e um total de dez variantes para as mais diversas finalidades, dentro da nova série EZ. Desse modo, profissionais e amadores têm ainda mais hipóteses de encontrar a sua ferramenta ideal, quando precisam de ter a segunda mão livre.

Série de grampos de aperto monomanual EZ

Em quatro tamanhos e dez variantes

Simplesmente Melhor.

Conforto

Toda a gama oferece um manuseamento ergonómico graças a uma tecnologia sofisticada:

- graças ao punho em plástico bicomponente com alavanca por trás da calha para um acesso seguro de ambos os lados
- graças ao botão de desbloqueio integrada no punho para um ajuste rápido do mordente móvel e para soltar o grampo

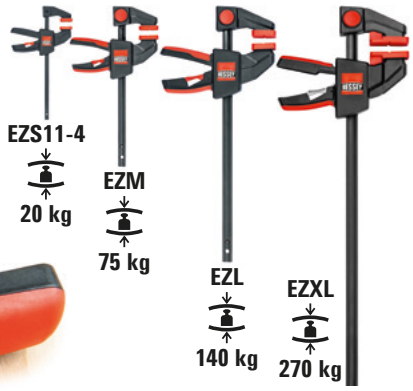

Utilização versátil

A série de grampos mono-manuais EZ oferece várias possibilidades de utilização:

- graças à ampla gama de variantes com, quatro larguras de fixação entre 110 e 900 mm, bem como forças de aperto de 200 N a 2.700 N
- graças ao prisma em cruz integrado nas tampas de proteção de plástico para fixação segura de peças redondas, pontiagudas e com arestas
- graças ao sem necessidade de ferramentas devido ao mecanismo de desbloqueio acionado por botão de pressão

Robustez

Design moderno aliado a longevidade:

- graças a materiais de elevada qualidade, como poliamida reforçada com fibra de vidro na parte superior e inferior, e aço temperado e polido para a calha de perfil
- graças ao mecanismo invólucro de plástico para proteção do mecanismo de manivela de poeiras e aparas

Grampo de aperto mono-manual EZ

Nº de pedido	Abertura	Alcance	Expansão	Perfil	Conteúdo /unidade	kg	Pza.	V3
	mm	mm	mm	mm				
EZS11-4SET	110	40	80-190	7 x 2,5	2 x EZS11-4	0,12	10	
EZM15-6	150	60	125-270	14 x 5	-	0,31	6	
EZM30-6	300	60	125-420	14 x 5	-	0,38	6	
EZL15-8	150	80	160-300	18 x 5	-	0,58	6	
EZL30-8	300	80	160-450	18 x 5	-	0,68	6	
EZL45-8	450	80	160-500	18 x 5	-	0,77	6	
EZL60-8	600	80	160-750	18 x 5	-	0,86	6	
EZXL30-9	300	90	195-490	22 x 8	-	1,24	6	
EZXL60-9	600	90	195-790	22 x 8	-	1,57	6	
EZXL90-9	900	90	195-1090	22 x 8	-	1,90	6	

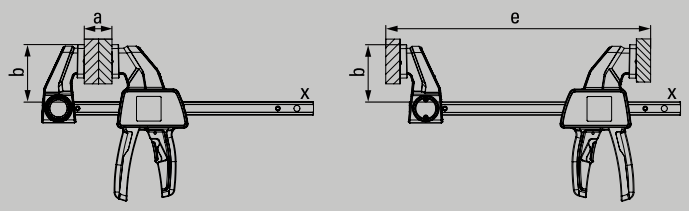

- Força de aperto até 2.700 N
- Mudança rápida de aperto para expansão – sem ferramentas nos modelos EZM, EZL, EZXL graças ao mecanismo de desbloqueio com botão de pressão na parte superior
- Punho em plástico bicomponente ergonómico com mecanismo e alavanca de desbloqueio integrada por trás da calha
- Tampas de proteção com prisma em cruz revestidas em borracha para proporcionar uma fixação segura de peças redondas, pontiagudas e com arestas
- Operação com uma mão sem esforço
- Embalagem de cartão para expositor

Suporte telescópico de montagem STE

Um sistema para muitas aplicações

Também com uma mão, segurança no sentido ascendente

Com STE, a BESSEY oferece um suporte telescópico de montagem extremamente robusto com mecanismo de aperto e botão de deslocação rápida integrado. A gama é composta por três tamanhos e possibilita a fixação de placas de gesso, tábuas de madeira, painéis, ripas, tiras de metal, películas e invólucros de lâmpadas até 3,70 m de altura. Possibilidade de utilização em planos inclinados graças às superfícies de contacto oscilantes e antiderrapantes em PVC.

Equipados com novos componentes, os suportes telescópicos com certificação GS mostram do que são feitos: estabilidade fiável, fácil manuseamento e com muito mais aplicações.

YouTube ►

Suporte telescópico de montagem STE

Tudo sob controlo com uma mão!

Simplesmente Melhor.

Fixação segura

O suporte garante uma fixação segura e fiável:

- graças à construção extremamente robusta com capacidade de carga de 350 kg – dependendo do tamanho do suporte e comprimento de extração
- graças às superfícies de contacto superiores e inferiores em PVC revestidas a borracha (9 x 7 cm)
- graças à proteção antiderrapante integrada no punho

Manuseamento preciso e rápido

O suporte pode ser ajustado com precisão e solto com toda a segurança:

- graças à fixação em três passos: botão de desbloqueio para extração do segmento interior e ajuste prévio do suporte; a regulação precisa obtém-se acionando a alavanca até que a placa de contacto encoste na peça de trabalho. De seguida, rodar o punho no sentido horário até que a força de retenção pretendida seja atingida (respeitar a capacidade de carga máxima)
- graças à redução da pressão em dois passos: rodar o suporte telescópico no sentido anti-horário; assim que se perder a força de retenção, pressione o botão de desbloqueio para recolher o tubo interior

Suporte telescópico de montagem STE com punho de expansão

Nº de pedido	Amplitude de regulação	Limite de carga na extensão min.	Limite de carga na extensão max.			
	mm	kg	kg	kg	Pza.	V3
STE250	1450-2500	350	160	3,30	2	
STE300	1700-3000	350	110	3,80	2	
STE370	2070-3700	350	65	4,50	2	

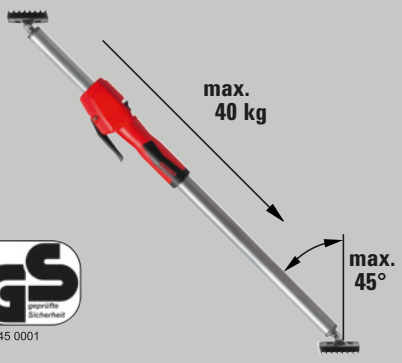

NO. Z1A 111445 0001

- Carga máxima até 350 kg com a haste telescópica completamente recolhida
- Construção extremamente estável devido a tubos de aço com elevada capacidade de carga e superfícies de contacto antiderrapantes em PVC (9 x 7 cm)
- Operação com uma mão graças ao punho de plástico bicomponente com mecanismo de expansão
- Botão de ação rápida para recolha e extração da haste telescópica
- Força de retenção regulável através da rotação do suporte no punho
- Utilização também em superfícies inclinadas através de superfícies de contacto com oscilação gradual de -45° a +45°

Suporte telescópico de montagem STE

Acessórios sofisticados para ainda mais aplicações

Suporte multifuncional/laser STE-LH

- Fixação com união de rosca 1/4" para ferramentas como laser, câmara, luz de trabalho
- Pode ser utilizada sem ferramentas em suportes redondos (0-45 mm) e angulares (0-55 mm), como suportes para tetos e montagens, perfis, escadotes
- Fixação rotativa em L com 2 eixos de rotação: 360º perto do grampo de fixação, 180º na união roscada
- Embalagem em cartão para expositor

Nº de pedido	Comp.	Largura	Altura			
	mm	mm	mm	kg	Pza.	V3
STE-LH	200	140	60	0,25	8	

Placa de apoio STE-SP35

- Perfil leve em alumínio com borracha celular antiderrapante
- Para aumentar a superfície de apoio dos suportes ST da BESSEY para tetos e montagens (apenas em conjugação com a superfície de contacto 3101952) e STE
- Utilização também em superfícies inclinadas através de superfícies de contacto com oscilação gradual de -45° a +45°
- Aperto seguro nas superfícies de contacto graças aos parafusos tipo estrela

Nº de pedido	Comp.	Largura	Altura			
	mm	mm	mm	kg	Pza.	V3
STE-SP35	355	80	22	0,60	20	

Superfície de contacto suplente

Nº de pedido	Adequado para	Comp.	Largura	Altura			
		mm	mm	mm	kg	Pza.	V3
3101952	ST, STE	355	80	22	0,60	20	

Tripé de teto STE-DS

Nº de pedido	Adequado para			
	mm	kg	Pza.	V3
STE-DS	ST, STE	0,35	1	

YouTube ►

- Acessório para suportes telescópicos com um diâmetro do tubo interno telescópico de 25 mm e 28 mm
- Para aumentar a superfície de apoio
- Distribuição uniforme da força graças às três superfícies de contacto
- Montagem rápida e sem ferramentas
- De utilização segura, uma vez que a fixação total do tubo de aço impede que a superfície de contacto se incline
- Embalagem em cartão para expositor

Tripé de construção STE-BS

Nº de pedido	Adequado para			
	mm	kg	Pza.	V3
STE-BS	ST, STE	1,50	1	

YouTube ►

- Acessório para suportes telescópicos com um diâmetro externo do tubo de 29 mm e 32 mm
- Suporte estável devido à força descendente exercida pelo apoio no teto
- Os apoios podem ser colocados livremente no espaço sem um suporte superior e, portanto, também podem ser utilizados ao ar livre
- Montagem rápida e sem ferramentas
- Construção leve e estável graças aos perfis de alumínio e ao plástico reforçado com fibra de vidro
- Embalagem em cartão para expositor

Saco combinado para suportes telescópicos STE-BAG

Nº de pedido	Adequado para			
	mm	kg	Pza.	V3
STE-BAG	STE300, STE370	1,00	1	

YouTube ►

- Para o transporte confortável e armazenamento protegido de suportes telescópicos de montagem STE300 e STE370 da BESSEY, bem como dos acessórios STE-LH e STE-SP35
- Confortável graças à correia de transporte acolchoada e à possibilidade de ajustar o comprimento do saco aos suportes telescópicos colocados no seu interior
- Prático de manusear devido ao fecho de correr longo e a quatro bolsos exteriores para espaço de armazenamento extra
- Material durável
- Embalagem em cartão para expositor

Grampo de aperto em aço GZ com punho dobrável

Economia de espaço e fixação confortável

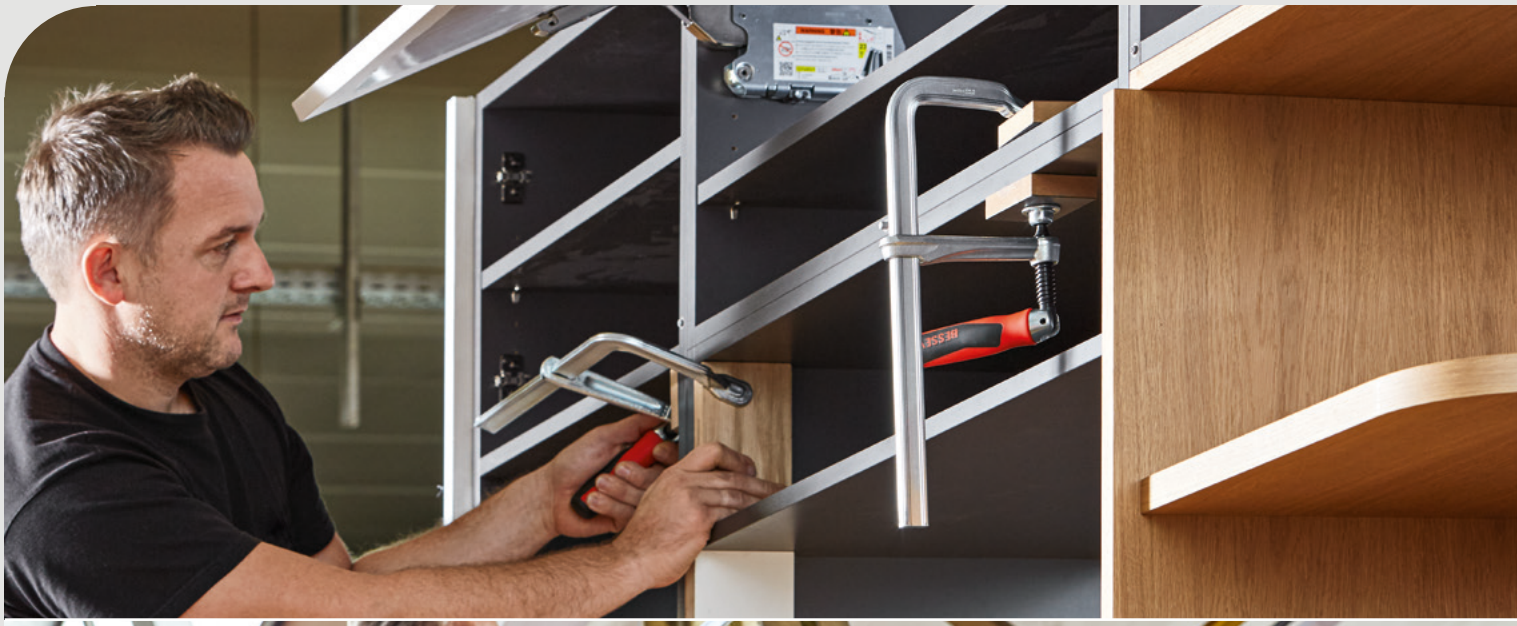

Rotação rápida a 90° para maior flexibilidade

A BESSEY complementa a ampla gama de grampos de aperto em aço com uma excelente alternativa. O novo grampo com punho giratório destaca-se pelo manuseamento ergonómico e pelo rápido aumento da força.

Grampo de aperto em aço GZ com punho dobrável

Grampos em aço BESSEY, qualidade sem concorrência

Simplesmente Melhor.

Potente, rápido e confortável

Para além do conforto ergonómico, o punho em plástico especial de 2 componentes oferece ainda outras vantagens:

- dobrável a 90°, o que permite um efeito de alavancagem extra no aperto – e menos esforço para o utilizador
- em modo dobravél pode ser rodado em 360°, pelo que o punho não fica preso no carril durante o processo de aperto, ao contrário do que acontece com alguns modelos da concorrência
- nos pontos de difícil acesso, o punho pode ser simplesmente dobrado para não "atrapalhar"

Flexível e extremamente estável

Também os restantes componentes da nova versão GZ convencem pela habitual qualidade BESSEY:

- graças ao mordente fixo forjado, temperado e galvanizado a partir de uma peça, com placa de pressão moldada, apresentam particular resistência. As vantagens: por um lado, é possível adaptar perfeitamente a pressão às exigências da peça de trabalho. Por outro lado, os grampos de aperto em aço são mais resistentes a vibrações, pelo que os grampos não têm de ser reapertados com tanta frequência.
- graças ao mordente móvel forjado

YouTube ▸

Grampo de aperto em aço GZ Original BESSEY com punho dobrável

Nº de pedido	Abertura	Alcance	Perfil			
	mm	mm	mm	kg	Pza.	V2
GZ25KG	250	120	24,5 x 9,5	1,42	10	
GZ30-12KG	300	120	24,5 x 9,5	1,50	10	
GZ40-12KG	400	120	24,5 x 9,5	1,69	10	
GZ50-12KG	500	120	24,5 x 9,5	1,82	10	
GZ60-12KG	600	120	24,5 x 9,5	1,99	5	

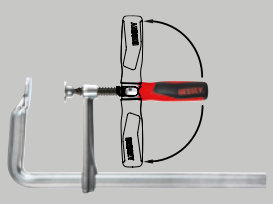

- Força de aperto até 5.000 N
- Mordente móvel e fixo em aço temperado para um aperto flexível e elástico
- Punho de plástico bicomponente com função dobrável de elevada qualidade para uma alavancagem adicional durante o aperto
- O punho pode ser dobrado a 90° e rodado a 360° sem atingir a calha, para um trabalho rápido e confortável, mesmo em áreas de difícil acesso
- Placas de pressão substituíveis sem necessidade de ferramenta

Pinças de aperto

Maior alcance

- XM3EU: Força de aperto até 100 N / 10 kg
- XM5EU: Força de aperto até 120 N /12 kg
- XM7EU: Força de aperto até 150 N /15 kg
- Extremidades e punhos em PVC para maior durabilidade
- Molas muito resistentes para um aperto potente
- Revestimento de níquel anti-corrosão

Pinça de aperto XM

Nº de pedido	Abertura		Alcance				
	mm	"	mm	"	kg	Pza.	V3
XM3EU	25	1	32	1 1/4	0,07	48	
XM5EU	50	2	57	2 1/4	0,17	24	
XM7EU	75	3	85	3 5/16	0,42	10	

YouTube ►

- Ideal para trabalhos de fixação leves que exijam um maior alcance e para uma fixação amiga da peça de trabalho
- Manuseamento confortável graças ao punho ergonómico em plástico de 2 componentes e operação com uma só mão
- Abertura e fecho rápidos devido ao mecanismo de bloqueio robusto
- Duas vezes mais forte em comparação com as pinças de aperto convencionais

Pinça de aperto com bloqueio XCR

Nº de pedido	Abertura		Alcance				
	mm	"	mm	"	kg	Pza.	V3
XCR2	55	2	50	2	0,20	6	
XCR4	100	4	75	3	0,28	4	

YouTube ►

Maior alcance

Simplesmente Melhor.

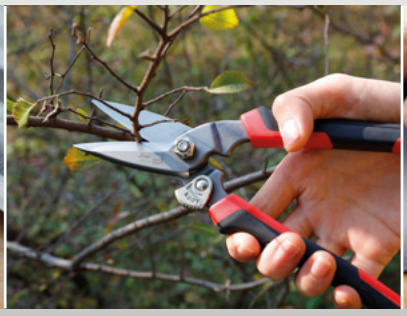

Tesoura multiusos robusta

Nº de pedido	Comprimento total		Comprimento		max.			
	mm	"	mm	"	mm	kg	Pza.	V5
D52-2	200	8	53	2 3/16	0,6	0,26	10	

- Aresta de corte e punho forjados numa só peça para alta estabilidade
- Arestas de corte com serrilha para ação anti-derrapante
- Punho ERGO para maior conforto – redução da fadiga do utilizador!
- Lâminas de jato de areia, cromadas, para proteção contra a corrosão
- Corta aço laminado a frio com até 0,6 mm de espessura
- Fornecidas em cartão para expositor

Tesoura multiuso, punho ERGO

Nº de pedido	Comprimento total		Comprimento				
	mm	"	mm	"	kg	Pza.	V5
D47-2	140	5 1/2	31	1 1/4	0,05	15	
D48-2	190	7 1/2	42	1 5/8	0,11	10	
D48A-2	190	7 1/2	36	1 3/8	0,11	10	
D49-2	165	6 1/2	-	-	0,12	10	

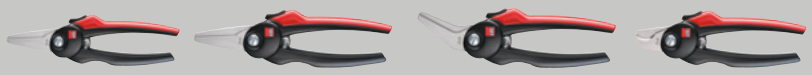

- Punho ERGO para maior conforto – redução da fadiga do utilizador!
- Lâminas em aço inoxidável
- **D48A-2:**
- Lâminas offset

D49-2:

- Para cabos múltiplos até 10 mm diâmetro

Tesoura multiuso

Nº de pedido	Comprimento total		Comprimento				
	mm	"	mm	"	kg	Pza.	V5
D47	140	5 1/2	31	1 1/4	0,08	15	
D48	190	7 1/2	42	1 5/8	0,12	10	
D48A	190	7 1/2	38	1 1/2	0,11	10	
D49	160	6 1/4	-	-	0,12	10	

- Lâminas em aço inoxidável
- Arestas de corte com serrilha para ação anti-derrapante

D48A:

- Lâminas offset

D49:

- Para cabos múltiplos até 10 mm diâmetro

BESSEY®

Simplesmente Melhor.

Conheça o nosso grampo mais inteligente!

Curioso? Descubra agora no YouTube:

BESSEY GearKlamp

www.bessey.de

BesseyToolsDeutsch

besseytool_official

BESSEY.Tool.Einfach.Besser

pr-bessey-neuheiten2022__pt 08/2022
A BESSEY não se responsabiliza por erros de impressão.

www.bessey.de

BESSEY Tool GmbH & Co. KG ■ Mühlwiesenstraße 40
74321 Bietigheim-Bissingen, Germany
Fon +49 7142 401-0 ■ Fax +49 7142 401-452
E-Mail: info@bessey.de